. 0

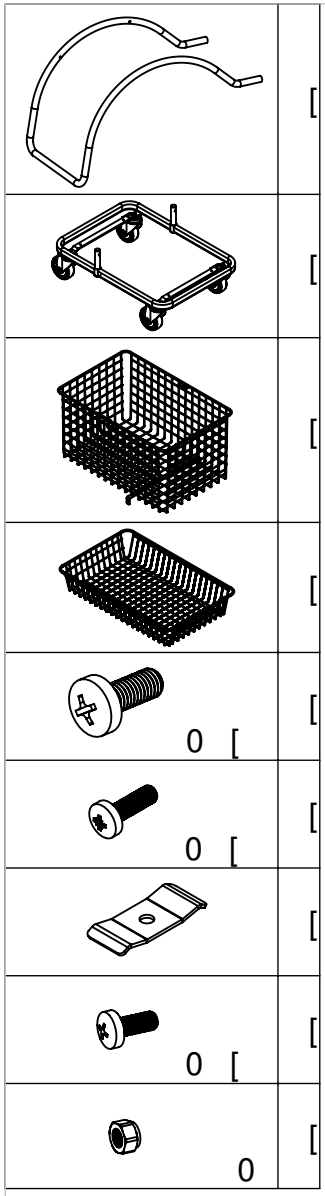

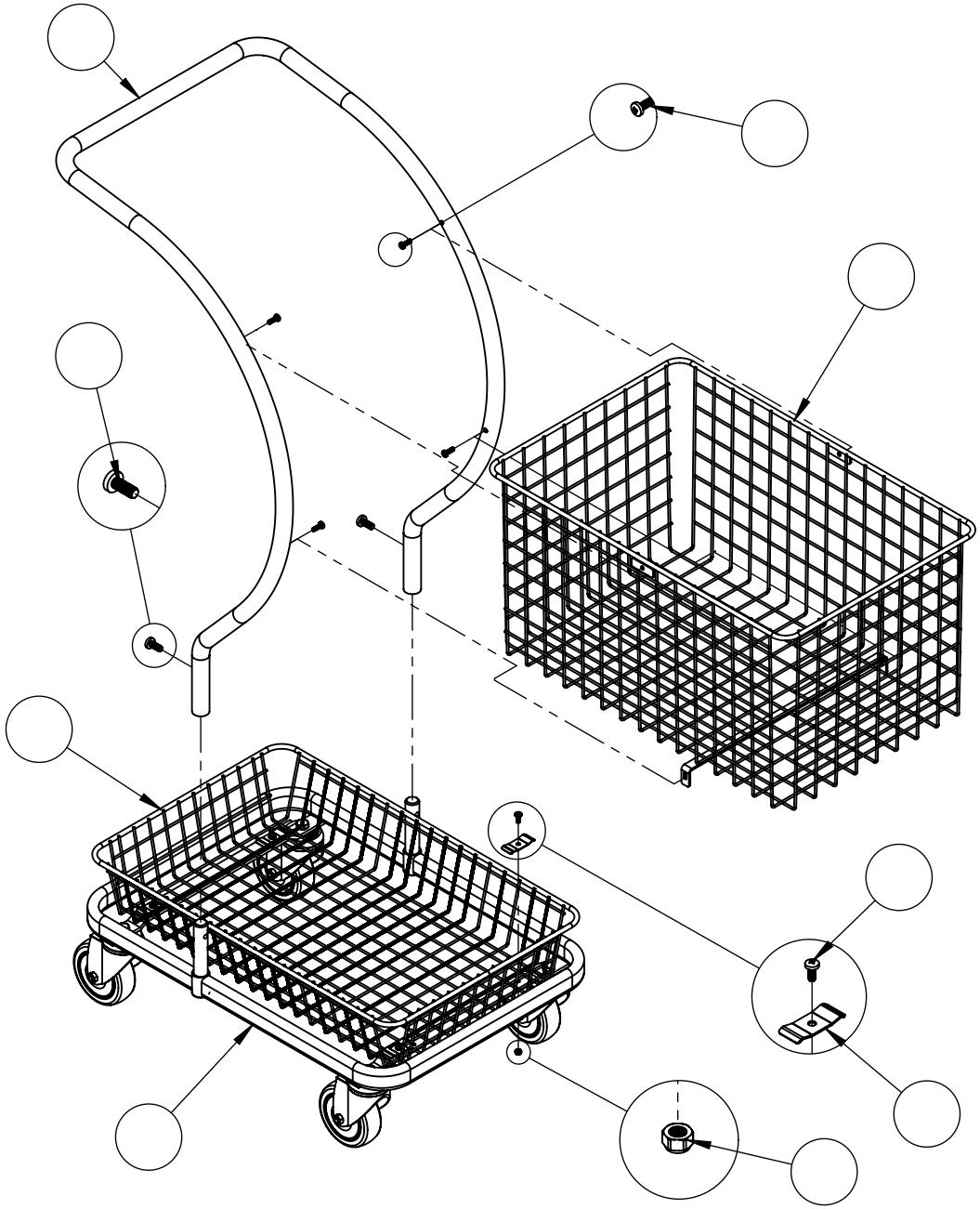

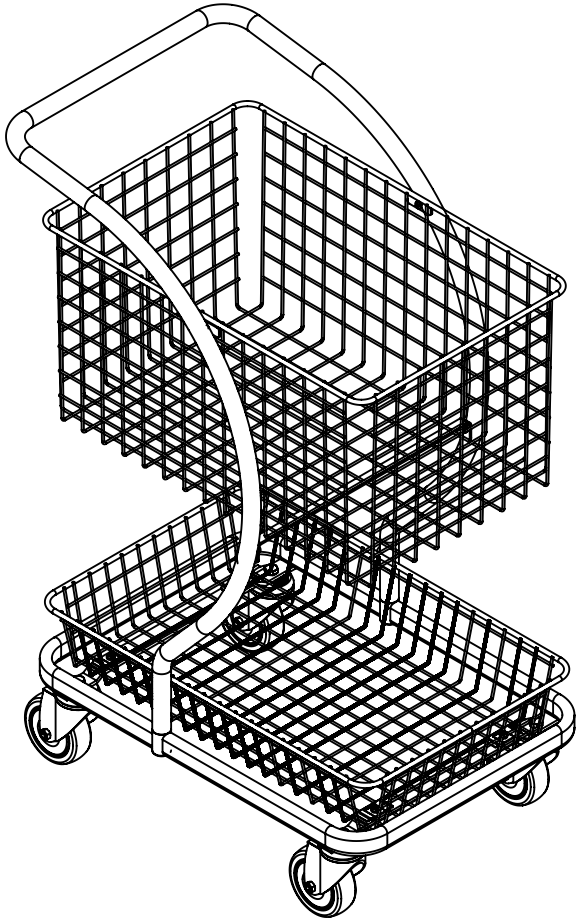

5 H Y