. 0 . 0

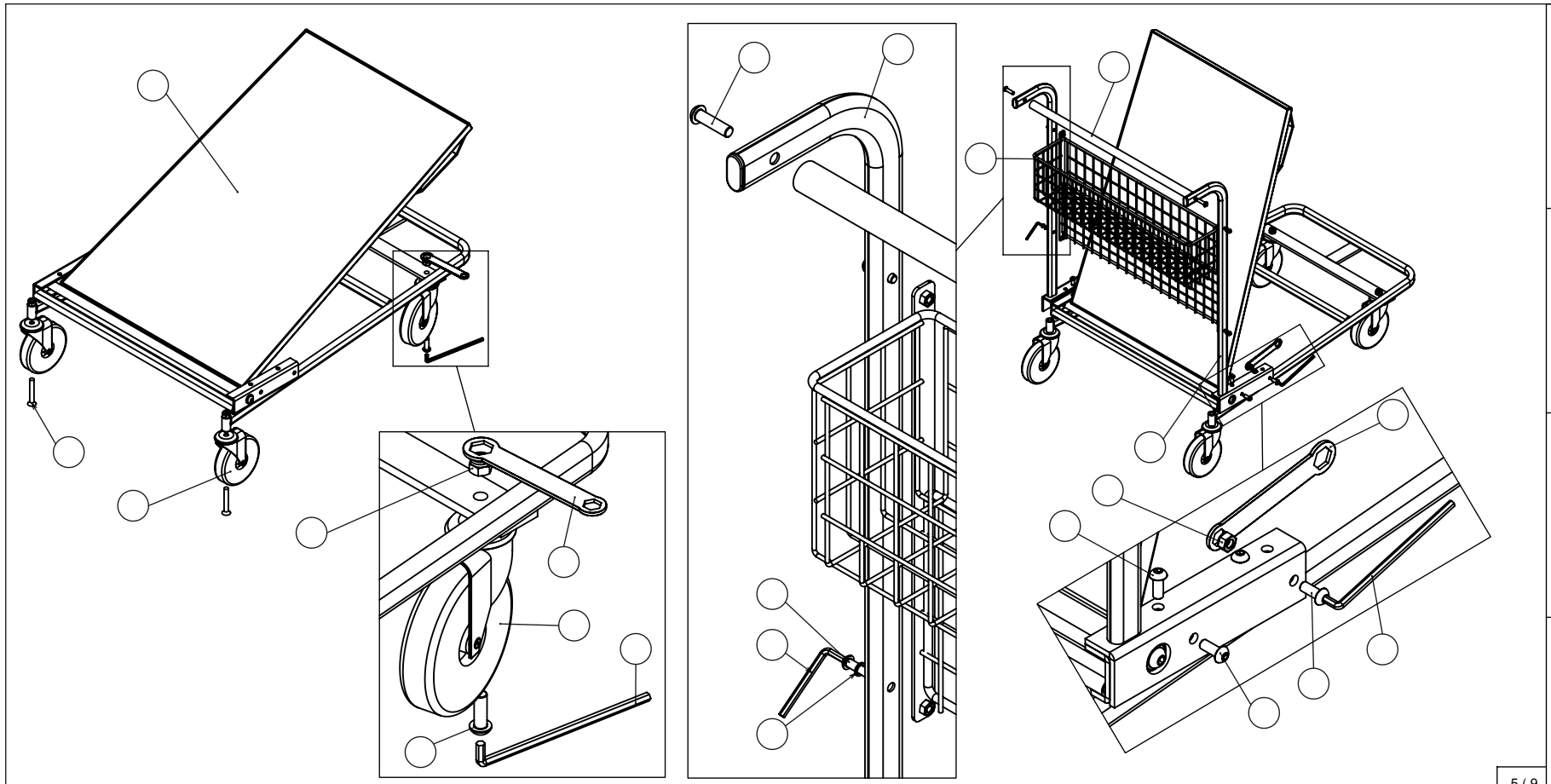

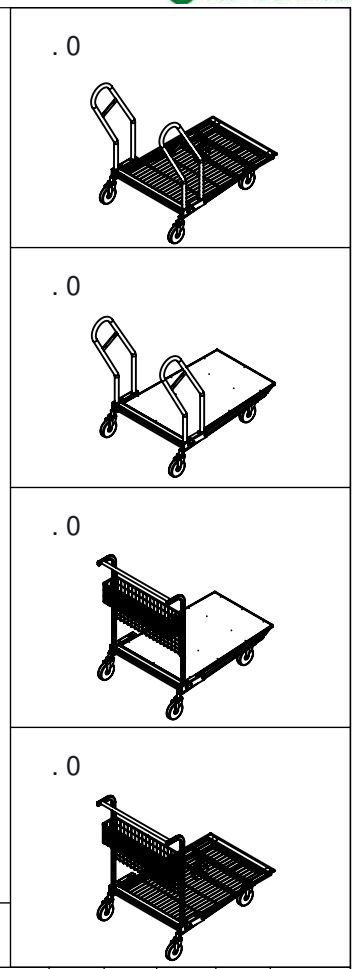

									∅	0 [	[0	0 [	0 ;	∅	0	0					P P
. 0		[		[		[			[	[	[			[		[	[		[	[	[
. 0	[			[		[			[	[	[			[		[	[		[	[	[
. 0	[		[		[		[	[	[	[	[	[	[	[	[	[	[	[	[	[	[
. 0		[	[		[		[	[	[	[	[	[	[	[	[	[	[	[	[	[	[