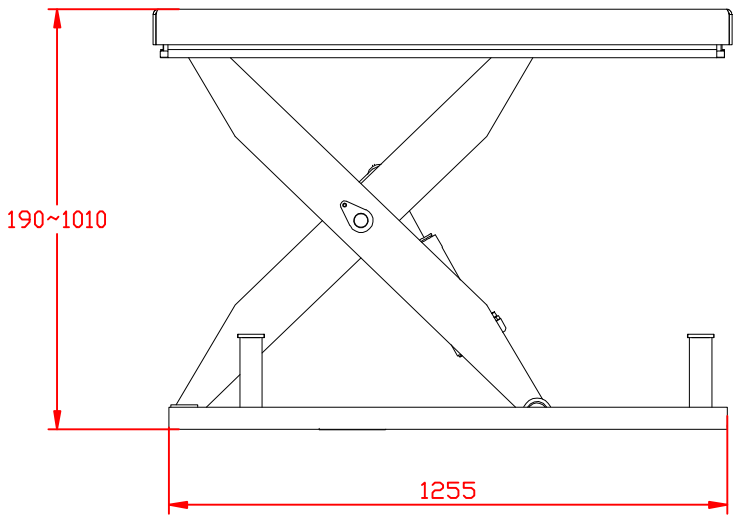

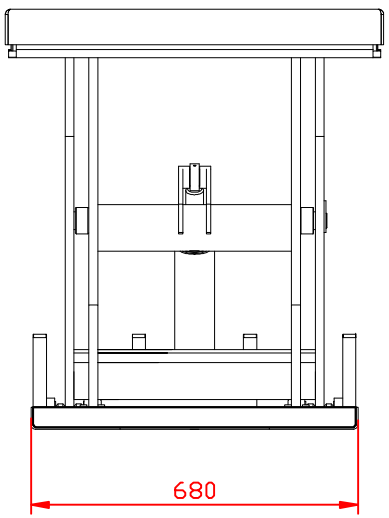

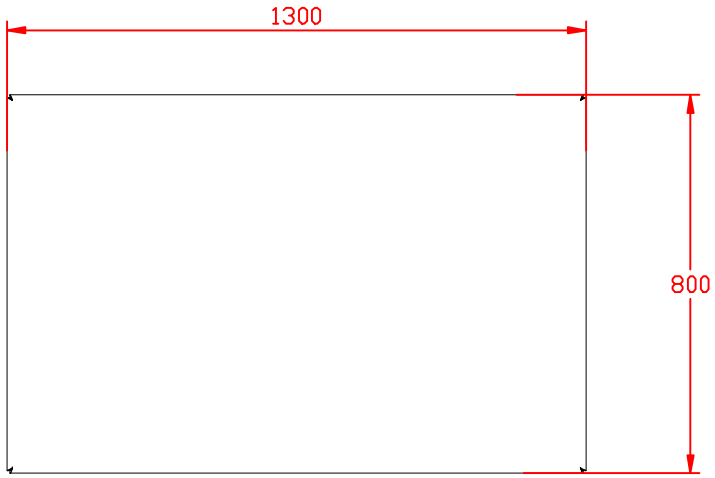

标记	处数	分区	更改文件号	签名	年月日				示意图
设计			标准化			阶段标记	重量	比例	
						S			HIW100-1300x800 -190~1010
审核						共 X 张	第 X 张		
工艺			批准						