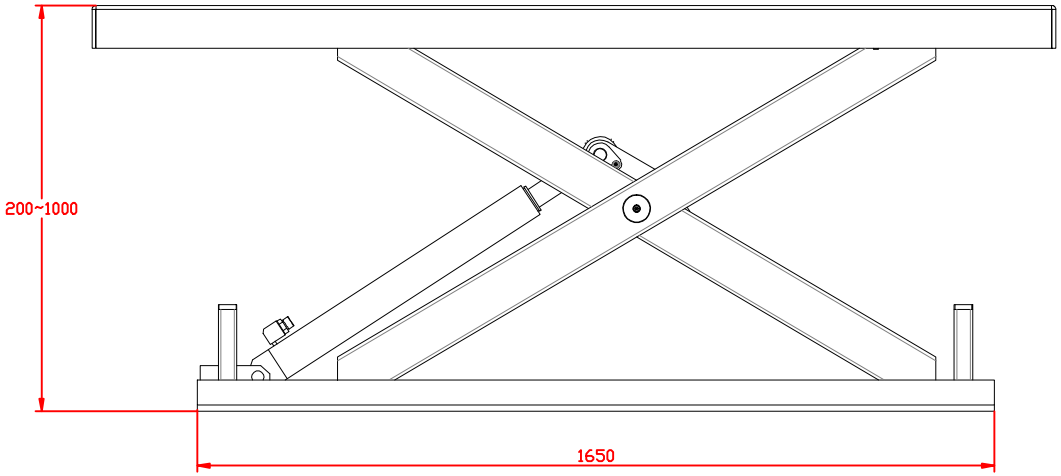

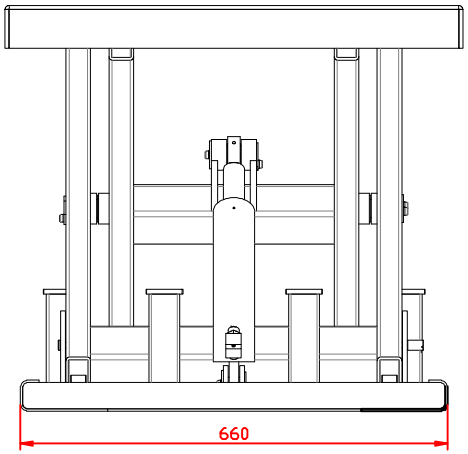

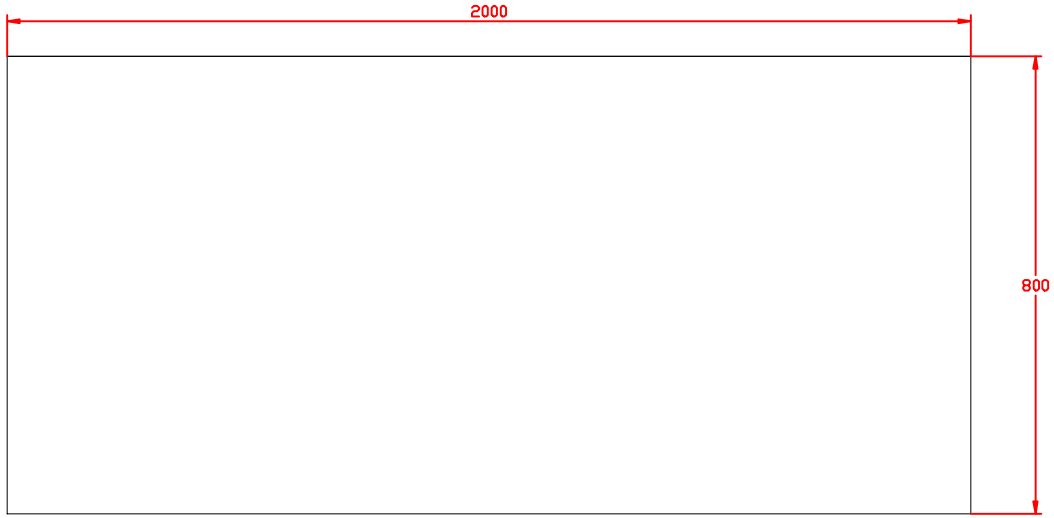

标记	处数	分区	更改文件号	签名	年月日			
设计			标准化			阶段标记	重量	比例
						S		
审核								
工艺			批准			共 X 张	第 X 张	

示意图

HW500L